Datenblatt Honda BF 115 LU

Motor	
4-Takter	OHC - 4 Zylinder
Hubraum (cm3)	2254
Bohrung und Hub (mm)	86 x 97
Ventile	16V
Volllastdrehzahl	5000 - 6000
Nennleistung PS (kW)	115 (85,8)
Kühlung	Wasser
Gemischaufbereitung	Elektronische Einspritzung
Zündanlage	Elektronische PGM-IG
Auspuff	Propellernabe
Antrieb	
Übersetzung	2
Schaltung	V-N-R
Generator	40A
Propeller (Zoll)	optional
Propeller: Anzahl Blätter	optional 3 oder 4
Öldruckalarm	•
Überhitzungsalarm	•
Drehzahlbegrenzer	•
Notstoppschalter	•
Wasseranzeige im Kraftstoff	integriert
Bedienung	Fernbedienung
Startsystem	Elektrostarter
Gegenrotation	-
Kippanlage	Power-Trim & Tilt
Trimmanlage	Power-Trim & Tilt
Abmessungen	
Länge (mm)	824
Breite (mm)	552
Höhe (mm)	1648
Transom Höhe (mm)	537
Trockengewicht (kg)	225
RCD EU Norm	•

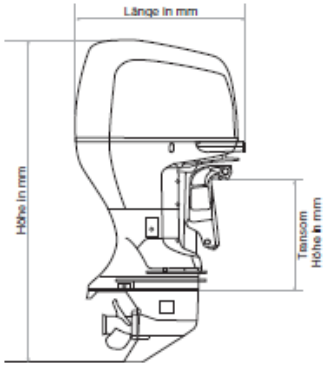

Abmessungsgrundlage eines Honda Außenborders

• Standard / - nicht verfügbar

www.marine-sales.de

Ihr Online Wassersport Experte